TANK VERTICAL - ISOLÉ

réf.sur..demande

Les + produits

Pas besoin de chambre froide :
maintient de la température entre 0°c et 4°c
Facile à mettre en place !
Directement sur pieds : pas besoin de supports
Installation avec finition esthétique pour mettre en avant votre identité visuelle !
6 finitions possibles :
PU Noir, peinture (RAL aux choix), inox, cuivre vieilli, cuivre miroir avec ou sans vernis

CONFIGURATIONS SUR PIEDS

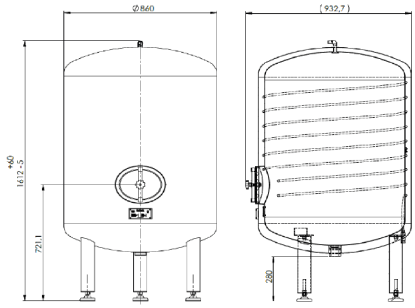

Caractéristiques Techniques

FINITION(S)	Cuivré, Cuivre vieilli, Inox, Noir, Peinture
CAPACITÉ DU TANK (HL)	5
POIDS DU TANK (KG)	Pour 5 hl : 100 kg – 140 kg, * Le poids varie en fonction de la finition
TAILLE POSSIBLE	1.61 m
CONFIGURATIONS	Sur pieds

Pour découvrir davantage d'informations sur ce produit, scannez ce QR code.